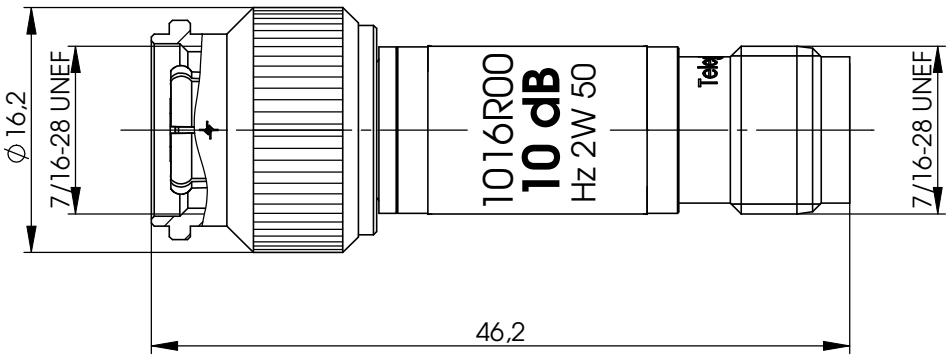

Mechanical characteristics	**Mechanische Eigenschaften**		
mating life	Steckzyklen	>500	
coupling torque	Kupplungsdrehmoment	79-113 Ncm	
Components	***Bauteile***	***Materials / Material***	***Finish / Oberfläche***
centre contact	Innenkontakt	copper alloy/ Kupferleg.	Cu1Ni2Au0,8
outer contact	Außenkontakt	brass / Messing	CuSnZn3
other metal parts	sonstige Metallteile	copper alloy/ Kupferleg.	NiP4Au0,1 / Cu2Ni5
insulator	Isolierung	PTFE	
gasket	Dichtung	silicone / Silikon	
Electrical characteristics	**Elektrische Eigenschaften**		
impedance	Wellenwiderstand	50 Ω	
frequency	Frequenz	0-6 GHz	
insertion loss	Einfügedämpfung	10 dB	

frequency / Frequenz	return loss / Rückflussdämpfung	insertion loss tolerance / Einfügedämpfung Toleranz
1 GHz	32 dB	± 0,2
3 GHz	21 dB ⓐ	± 0,3
4 GHz	21 dB ⓐ	
6 GHz	20 dB ⓐ	± 0,4

power	Leistung	2W at 40°C ambient temperature/ bei 40°C Umgebungstemperatur
Environmental	**Umgebung**	
operating temp.	Betriebstemperatur	-40°C / +100°C
protection class	Schutzklasse	IP 67 (IEC 60529)
RoHS compliant	RoHS konform	2002/95/EC

Änd./ rev. Index	Änderungsmitteilung/ revision code	Datum/ date	Name/ name
a	21522	21.01.10	BJ

2009	Datum/ date	Name/ name	Gewicht/ weight (g)	Oberfläche/ surface (mm²)	Werkstoff/ material
gez./ drawn	25.06.	GE			
gepr./ appr.	25.06.09	BJ			Oberfläche/ finish
Norm/ stand.					

Maßstab/ scale: 2:1

Benennung/ title: R-TNC Attenuator / R-TNC-Dämpfungsglied

untol. Maße/ dim. without tolerances according to

Unterl./doc. type: K

Zeichnungsnr./ drawing no.: J01016R0006

Ersatz für/ replaces

Telegärtner

Maße/ dimensions: mm

Original : DIN A4

Blatt/ sheet 1 von/ of 1

Alle Rechte vorbehalten / all rights reserved © Telegärtner K.Gärtner GmbH D-71144 Steinenbronn Lerchenstrasse 35 Germany Phone: +49 7157/125-0 Fax: +49 7157/125-120 www.telegaertner.com