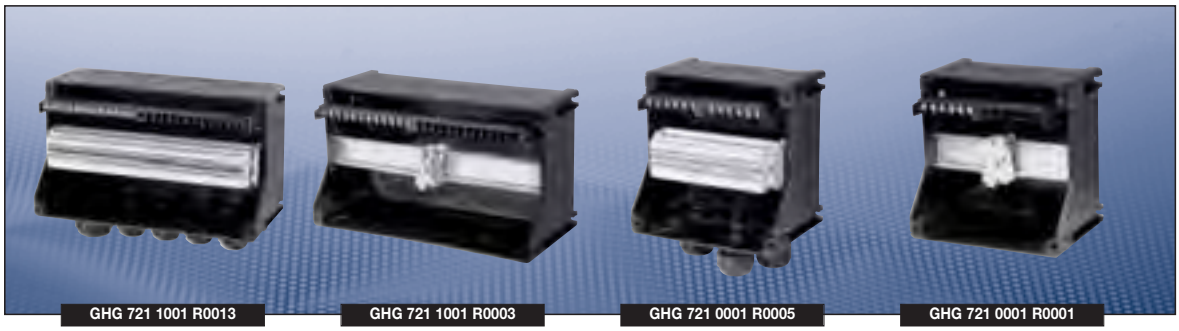


## Technische Daten

| GHG 721 00 bis 26 Klemmen \| GHG 721 10 bis 48 Klemmen | |
|---|---|
| Kennzeichnung nach 94/9/EG | Ex II 2 G Ex de ia/ib [ia/ib] m IIC T6 / Ex II 2 D Ex tD A21 IP66 T80 °C |
| EG-Baumusterprüfbescheinigung | PTB 99 ATEX 1044 |
| IECEx Prüfbescheinigung | IECEx BKI 05.0005 |
| Kennzeichnung nach IECEx | Ex e ia/ib [ia/ib] IIC T4/T6<br>Ex tD A21 IP66 T80 °C |
| zulässige Umgebungstemperatur | –20 °C bis +40 °C<br>–55 °C bis +55 °C (option) |
| Bemessungsspannung | 690 V |
| Bemessungsstrom | von der Klemmenbestückung abhängig |
| Schutzklasse | I |
| Schutzart nach EN 60529 | IP66 |
| Gehäusematerial | glasfaserverstärkter Polyester |
| Gehäusefarbe | schwarz |

| GHG 721 00 bis 26 Klemmen | | | | | | | | |
|---|---|---|---|---|---|---|---|---|
| Anschlussklemmen | bis 16 mm² | | | | | | | |
| Abmessungen (L x B x H) | 165 x 165 x 131,5 mm | | | | | | | |
| Gewicht | ca. 1,1 kg | | | | | | | |
| Bohrungen/Verschraubungen | M12 | M16 | M20 | M25 | M32 | M40 | M50 | M63 |
| Max. Anzahl unten | 35 | 20 | 12 | 11 | 6 | 4 | 2 | 2 |
| Max. Anzahl Flansch Kunststoff | 11 | 6 | 4 | 3 | 2 | 1 | 1 | – |
| Max. Anzahl Flansch Metall | – | – | 3 | 2 | 1 | – | – | – |
| Bestückungslänge der Klemmentragschiene | 140 mm | | | | | | | |
| Max. Anzahl der Klemmen | 2,5 mm² | 4 mm² | 6 mm² | 10 mm² | 16 mm² | | | |
| gem. Baumusterprüfbescheinigung | 26 | 22 | 17 | 13 | 11 | | | |

| GHG 721 10 bis 48 Klemmen | | | | | | | | |
|---|---|---|---|---|---|---|---|---|
| Anschlussklemmen | bis 16 mm² | | | | | | | |
| Abmessungen (L x B x H) | 165 x 285 x 143 mm | | | | | | | |
| Gewicht | ca. 1,7 kg | | | | | | | |
| Bohrungen/Verschraubungen | M12 | M16 | M20 | M25 | M32 | M40 | M50 | M63 |
| Max. Anzahl unten | 75 | 42 | 32 | 21 | 11 | 8 | 4 | 3 |
| Max. Anzahl Flansch Kunststoff | 46 | 25 | 20 | 11 | 8 | 4 | 3 | 2 |
| Max. Anzahl Flansch Metall | – | – | 12 | 9 | 5 | 3 | 3 | 2 |
| Bestückungslänge der Klemmentragschiene | 262 mm | | | | | | | |
| Max. Anzahl der Klemmen | 2,5 mm² | 4 mm² | 6 mm² | 10 mm² | 16 mm² | | | |
| gem. Baumusterprüfbescheinigung | 48 | 40 | 30 | 24 | 20 | | | |

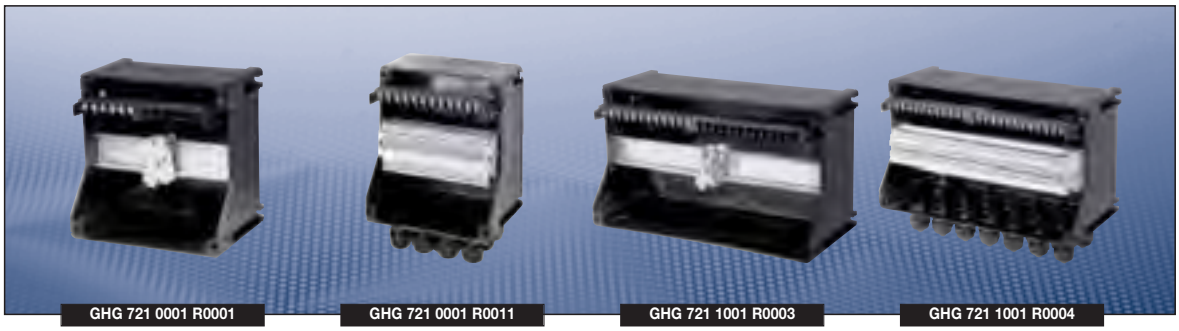


## Bestellangaben

| Ausführung | Leitungseinführung | Anzahl Klemmen | Bestell-Nr. |
|---|---|---|---|
| Typ 721 00 bis 26 Klemmen bestückt mit Schraubklemmen 2 x 2,5 mm² + PE/PA-Schiene 2,5 mm² | | | |
| Ex-e | 1 x M32 für Kabel Ø 12-21 mm<br>3 x M32 für 4 Kabel Ø 4,5-7 mm | 24 x Ex-e<br>12 x PE/PA | **GHG 721 0001 R0005** |
| Ex-i | 1 x M32 für Kabel Ø 12-21 mm<br>3 x M32 für 4 Kabel Ø 4,5-7 mm | 24 x Ex-i<br>12 x PE/PA | **GHG 721 0001 R0006** |
| Ex-e | 1 x M32 für Kabel Ø 12-21 mm<br>12 x M20 für Kabel Ø 5,5-13 mm | 24 x Ex-e<br>12 x PE/PA | **GHG 721 0001 R0007** |
| Ex-i | 1 x M32 für Kabel Ø 12-21 mm<br>12 x M20 für Kabel Ø 5,5-13 mm | 24 x Ex-i<br>12 x PE/PA | **GHG 721 0001 R0008** |
| Typ 721 00 bis 26 Klemmen bestückt mit Zugfederklemmen 2 x 2,5 mm² + PE/PA-Schiene 2,5 mm² | | | |
| Ex-i | 1 x M32 für Kabel Ø 12-21 mm<br>3 x M32 für 4 Kabel Ø 4,5-7 mm | 24 x Ex-i<br>12 x PE/PA | **GHG 721 0001 R0010** |
| Ex-e | 1 x M32 für Kabel Ø 12-21 mm<br>12 x M20 für Kabel Ø 5,5-13 mm | 24 x Ex-e<br>12 x PE/PA | **GHG 721 0001 R0011** |
| Ex-i | 1 x M32 für Kabel Ø 12-21 mm<br>12 x M20 für Kabel Ø 5,5-13 mm | 24 x Ex-i<br>12 x PE/PA | **GHG 721 0001 R0012** |
| Typ 721 10 bis 48 Klemmen bestückt mit Schraubklemmen 2 x 2,5 mm² + PE/PA-Schiene 2,5 mm² | | | |
| Ex-e | ohne Bohrungen | 1 x Ex-e[1] / 24 x PE | **GHG 721 1001 R0003** |
| Typ 721 10 bis 48 Klemmen bestückt mit Schraubklemmen 2 x 2,5 mm² + PE/PA-Schiene 2,5 mm² | | | |
| Ex-i | 1 x M40 für Kabel Ø 16-28 mm<br>6 x M32 für 4 Kabel Ø 4,5-7 mm | 48 x Ex-i<br>24 x PE/PA | **GHG 721 1001 R0013** |
| Ex-e | 1 x M40 für Kabel Ø 16-28 mm<br>24 x M20 für Kabel Ø 5,5-13 mm | 48 x Ex-e<br>24 x PE/PA | **GHG 721 1001 R0004** |
| Ex-i | 1 x M40 für Kabel Ø 16-28 mm<br>24 x M20 für Kabel Ø 5,5-13 mm | 48 x Ex-i<br>24 x PE/PA | **GHG 721 1001 R0015** |
| Typ 721 10 bis 48 Klemmen bestückt mit Zugfederklemmen 2 x 2,5 mm² + PE/PA-Schiene 2,5 mm² | | | |
| Ex-i | 1 x M40 für Kabel Ø 16-28 mm<br>6 x M32 für 4 Kabel Ø 4,5-7 mm | 48 x Ex-i<br>24 x PE/PA | **GHG 721 1001 R0017** |
| Ex-e | 1 x M40 für Kabel Ø 16-28 mm<br>24 x M20 für Kabel Ø 5,5-13 mm | 48 x Ex-e<br>24 x PE/PA | **GHG 721 1001 R0018** |
| Ex-i | 1 x M40 für Kabel Ø 16-28 mm<br>24 x M20 für Kabel Ø 5,5-13 mm | 48 x Ex-i<br>24 x PE/PA | **GHG 721 1001 R0019** |

[1] gemäß Baumusterprüfbescheinigung individuell erweiterbar

Andere Ausführungen auf Anfrage lieferbar

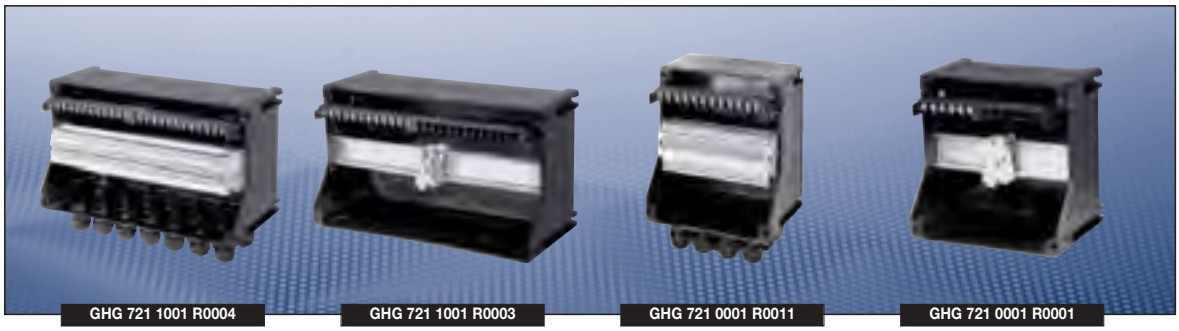


## Zubehör

| Gerätehalter für Abzweigdose 721 00 | | | |
|---|---|---|---|
| **Typ** | **Befestigung** | **Befestigungsart** | **Bestell-Nr.** |
| Größe 2A | Wandmontage | schraubbar | **GHG 610 1953 R0107** |
| Größe 2A | Gitterrinnenbefestigung | schraubbar | **GHG 610 1953 R0109** |
| Größe 2A | Rohrbefestigung | schraubbar | **GHG 610 1953 R0108** |
| Schutzdach Größe 2A | für Gerätehalter Größe 2A | | **GHG 610 1955 R0103** |

| Gerätehalter für Abzweigdose 721 10 | | | |
|---|---|---|---|
| **Typ** | **Befestigung** | **Befestigungsart** | **Bestell-Nr.** |
| Größe 3 | Wandmontage | schraubbar | **GHG 610 1953 R0107** |
| Größe 3 | Gitterrinnenbefestigung | schraubbar | **GHG 610 1953 R0109** |
| Größe 3 | Rohrbefestigung | schraubbar | **GHG 610 1953 R0108** |
| Schutzdach Größe 3 | für Gerätehalter Größe 3 | | **GHG 610 1955 R0104** |

Nähere Angaben zum Zubehör siehe Seite 7.78

## Maßzeichnungen

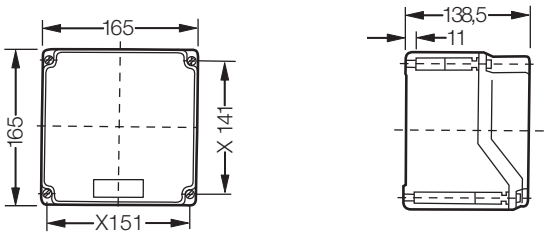


**Typ 721 00**

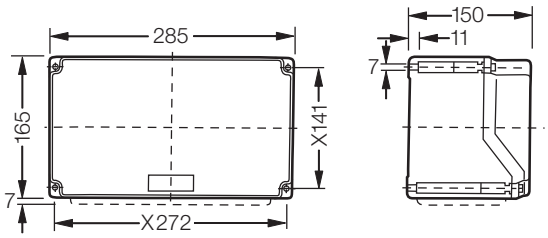


**Typ 721 10**

Maßangaben in mm